スタンドアップパドル 65054 WaveEdge SUP 取扱説明書

使用する前に取扱説明書をよくお読み下さい。

製品仕様

品番	使用時サイズ	推奨圧力	最大荷重	最大乗員
65054	310cm x 68cm x 10cm	0.827 bar (12psi)	100 kg	大人1人

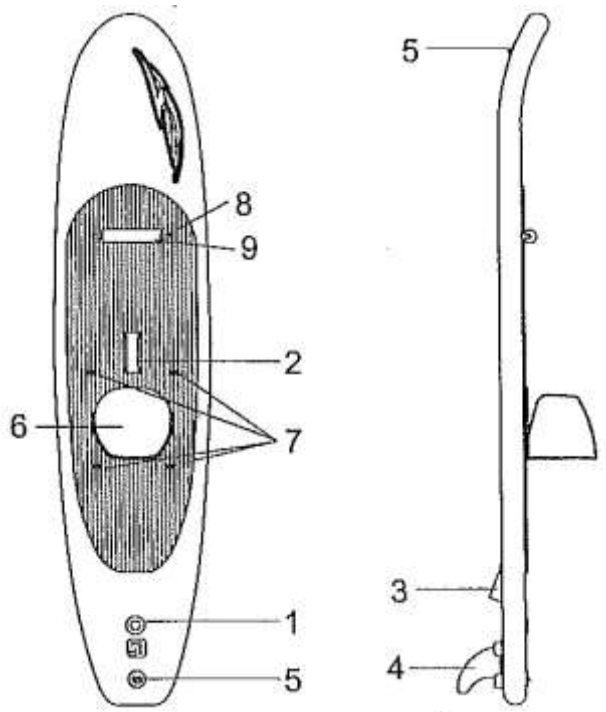

番号	品名	数量
1	エアーバルブ	1
2	ソフトハンドル	1
3	サイドフィン	2
4	脱着可能フィン	1
5	トウリング	2
6	座席	1
7	Dリング	4
8	フットレストホルダー	1
9	フットレスト	1

組立方法

1. 水平な地面にサーフボードを広げます。
2. ボードの底に脱着可能なフィンを取り付けます（図 1)。

※フィンの彎曲部がボードの後部の方向に向いていることを確認して下さい。(表1の4)

注意:　フィンはボードを膨らます前に取り付けて下さい。また空気を抜いた後に外して下さい。

注意:　脱着可能なフィンを傷つけないために、浅瀬には入らないようにしてください。

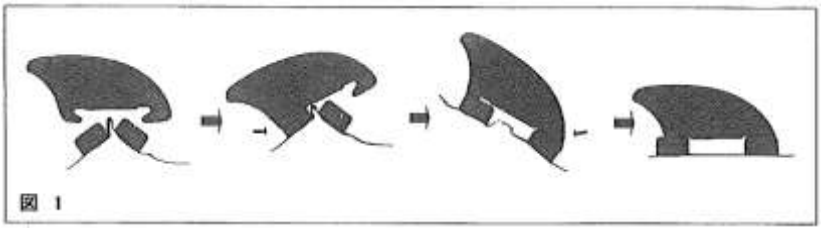

図 1

3. ボードを膨らませるにはまずエアーバルブのキャップを外します（図 2 の1)。この時、内側のスプリングバルブが下がっていないか確認して下さい。もし下がっていたら(図2の2)、スプリングバルブを押して、時計と反対方向に回して下さい。そうすれば内側のスプリングバルブは正しい位置に戻ります(図2の3)。
圧力ゲージをホースに取り付けたら、ホースの反対側をポンプの"INFLATE"の文字が刻印されているほうに取り付けます。0.827 bar（12 psi)までボードに空気を入れてください。空気を入れ終わったら、エアーバルブのキャップを締めて下さい（図2 の 4)。
注意:　空気を入れ過ぎたら、スプリングバルブを押して規定のレベルまで空気を抜いて、エアーバルブをしっかりと締めて下さい。
注意:　ボードを使用せず、陽の当たるところに置いておくと、膨張しすぎて破損する恐れがあります。
圧力をチェックして、正常値になるまで空気を少し抜いて下さい。
注意:　圧力ゲージは膨らますためだけのものであり、その値はあくまでも参考値です。精度のある機器として使わないようにして下さい。

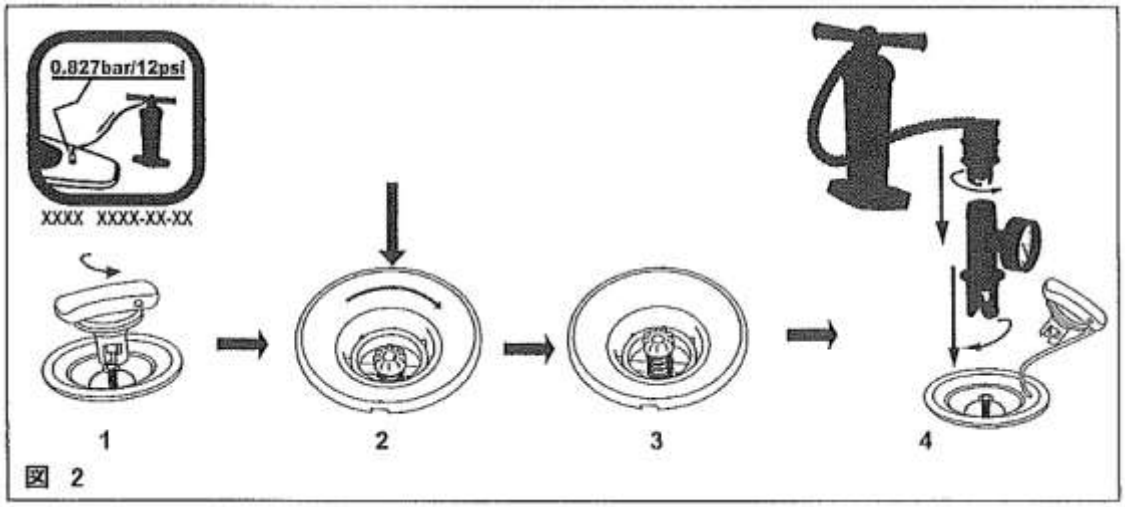

図 2

4. サーフボードを使用する前に、空気が漏れていないかエアーバルブを必ず注意深くチェックして下さい。もしエアーバルブから空気が漏れている場合は付属のレンチを使ってバルブを締めて下さい。バルブをしっかりと締めるためには、バルブを底の方から持って、レンチを時計回りに回します。
バルブから空気が漏れていないことが確認できたらキャップをしっかりと締めてください（図 3)。
注意:　ボードを使用中にエアーバルブを調節することはやめて下さい。

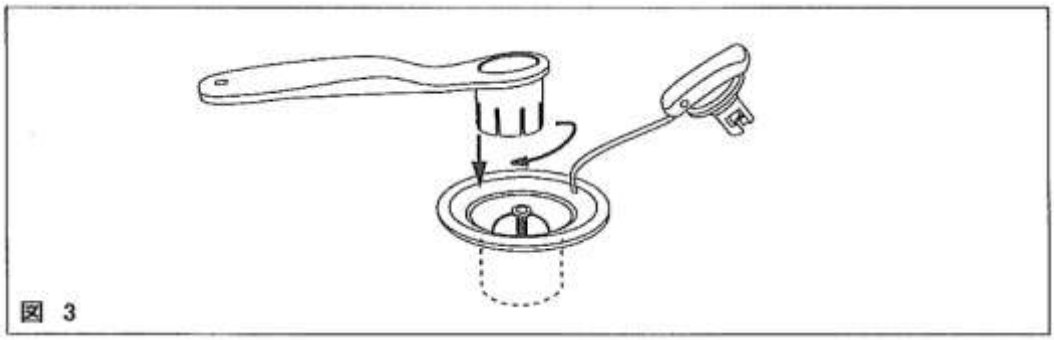
図 3

5. 座席を取り付けます。ボード上のD リングに座席を繋ぎます。フットレストに足が届くように座席の位置を調節できます。

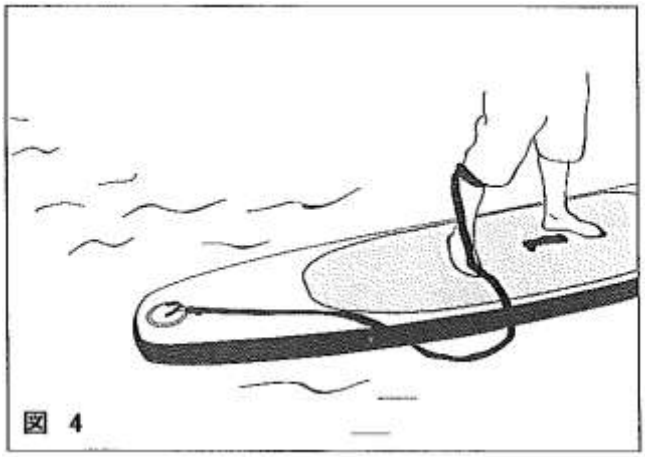
図 4

6. トウリング(表 1 の5) に安全ロープを結びつけ、ロープの反対側のベルトを足首に巻きます（図 4)。

保管

1. エアーバルブのキャップを開け、スプリングバルブを押して時計回りにまわし、ボードの空気を抜きます。
2. ボードに付いている付属物を全て取り外します。布ですべての表面を力を入れずに拭いて乾かして下さい。ボードと付属品を全て清潔で乾燥したところに保管してください。
3. ボードを前のほうから折り畳んで余分な空気を抜いて下さい。また、高圧ハンドポンプを使って残りの空気を抜くことも出来ます。その場合、ポンプの"DEFLATE"の文字が刻印されているほうにホースをつなぎます。
4. 涼しい、乾いた場所で、子供の手の届かないところに保管して下さい。

補修

1. 補修は清潔で乾燥した場所で行ってください。
2. 補修部品のPVCを適当なサイズ - 通常 2.5cm x 2.5cm - にカットします。
3. カットしたパッチの片面に均等に同梱の接着剤つけます。
4. 30秒待って、接着剤のついたパッチを破損部分に貼り付けます。
5. パッチの下の空気を押し出して、パッチを2分間しっかりと押さえて下さい。
6. これでボードを再び使うことができます。空気漏れが起こったら、この手順を繰り返してください。

使用上の注意

この説明書をよく読んで、正確な組立・使用・メンテナンスを行ってください。
説明書に書かれている指示や注意を守らなかった場合、非常に危険な状態になることが考えられます。
指定された場所と条件でのみ使用するようにしてください。
商品を使用する場合、周りの状況を確認して危険を感じたらすぐに使用を中止して下さい。
規定の人数を超えて乗らないで下さい。搭乗の人数に関わらず、乗員と器具の総重量が決められた耐荷重を絶対に超えないようにしてください。
飲酒をしたり薬を服用した時は、この商品を使用しないようにしてください。
ライフジャケットやブイなどの命を守る装備は事前に検品をして、常時着用して下さい。
この商品を使う時は必ず、経験のあるパートナーと同乗して下さい。
海の状況や天候状態を知るために、天気予報を調べて下さい。悪天候の海の状態は非常に危険です。
危険な場所（例えば、高波、潮衝、潮流、川の急流など）では絶対に使わないでください。
この商品は海岸の近くで使い、風や潮の流れや波などの自然の要素には十分注意して下さい。
沖の風の状態や潮の流れに十分気を付けて下さい。
使用する毎に、商品に擦り減ったところや空気の漏れているところがないか十分チェックして下さい。
損傷を見つけたら本商品の使用を直ちにやめて下さい。
不慣れな水域では乗らないようにしてください。
商品は規定の圧力で膨らませてください。膨らみ過ぎると破裂する恐れがあります。
バランスのとれた状態に保ってご使用して下さい。
この商品の操作に関する必要な情報やトレーニングを熟知しておいて下さい。
地域の規制や危険について注意して下さい。

※この説明書はなくさないように大切に保管して下さい。

輸入元
株式会社三和コーポレーション
大阪府豊中市小曽根3-9-14　〒561-0813
TEL 06-6336-3933